Ersatzteilzeichnung

Hochdruckspritzpistole ST-1500

Artikel-Nr. 201500750

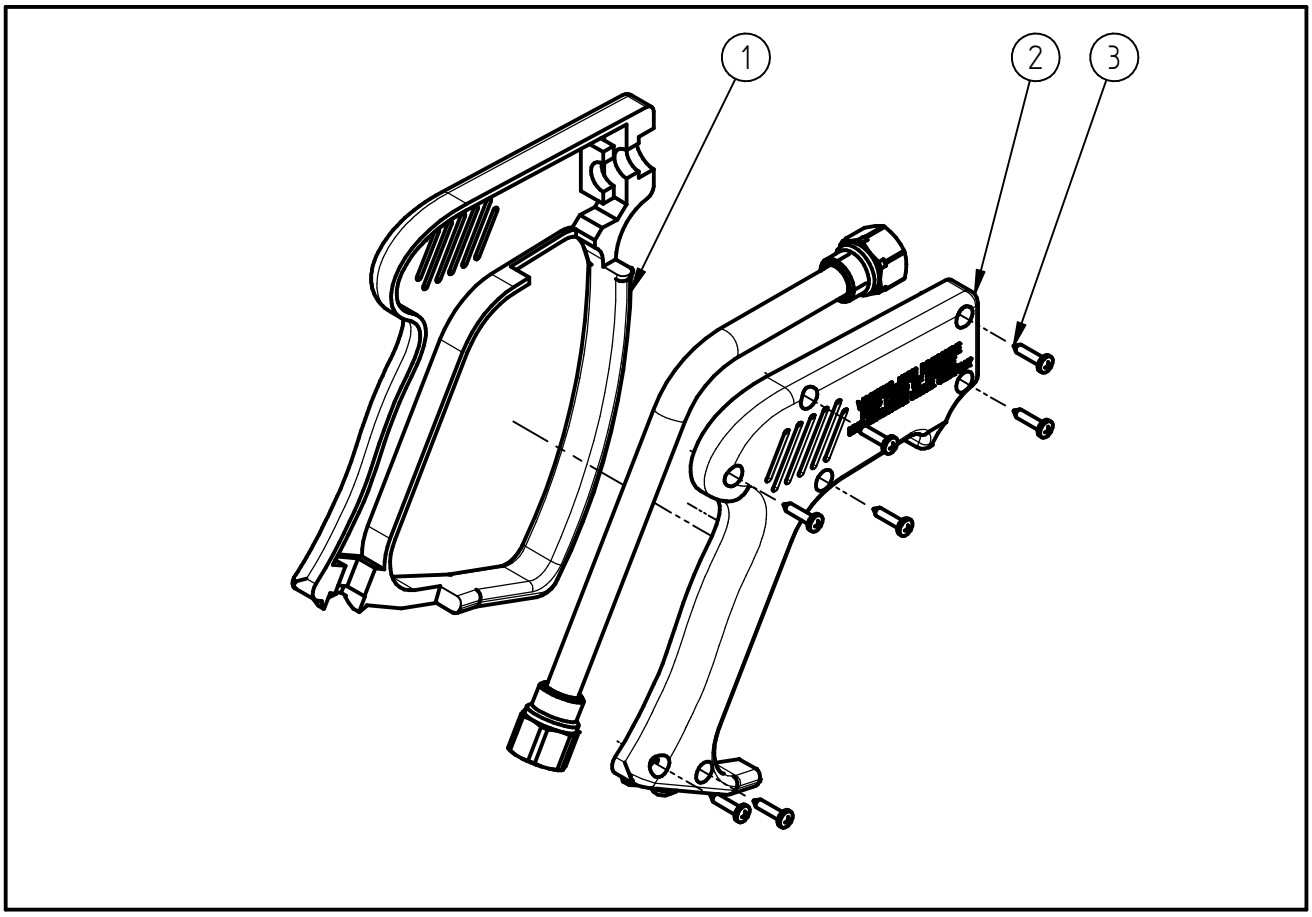

Pos.	Artikelnummer	Benennung
1	020001900	Halbschale ST-1500 mit Bügel
2	020001910	Halbschale ST-1500 schwarz
3	900035161	Repair-Kit Schrauben